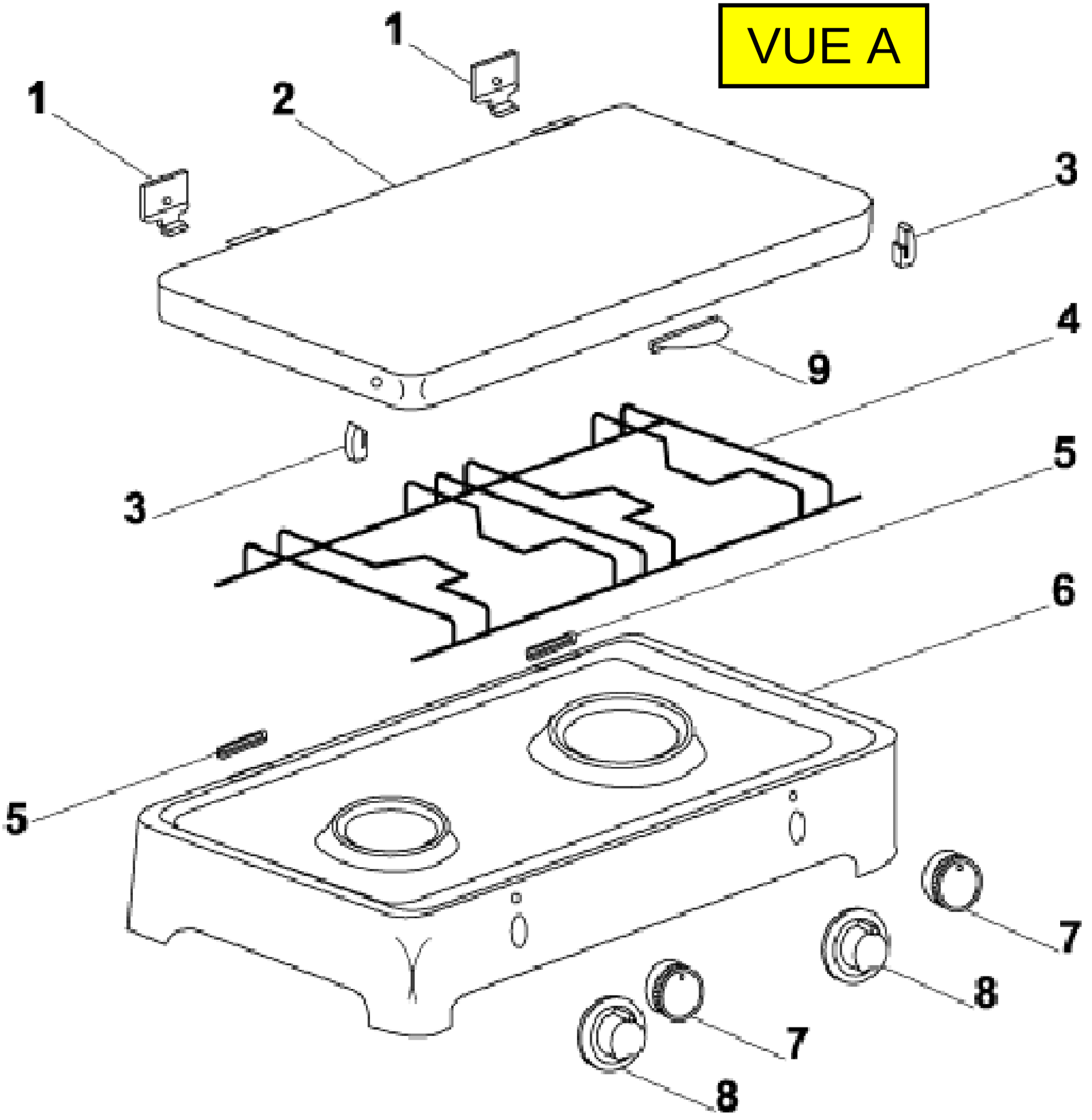
VUE A
1
1
2
3
4
9
3
5
6
5
7
8
7
8

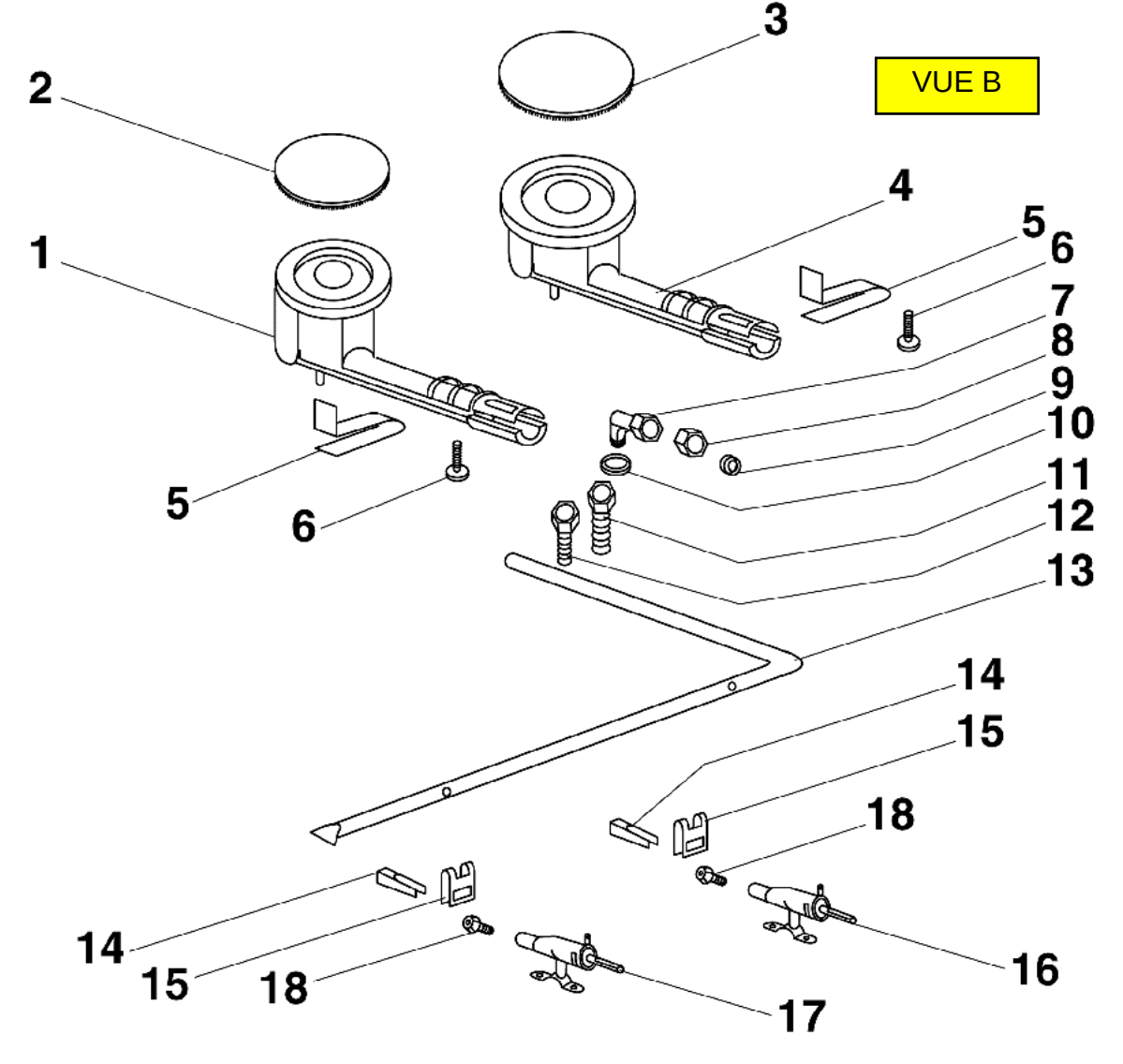
VUE B
1
2
3
4
5
6
5
6
7
8
9
10
11
12
13
14
15
18
14
15
18
16
17